PrepStand™ Max プレップスタンド マックス

ユーザーズ ガイド

J

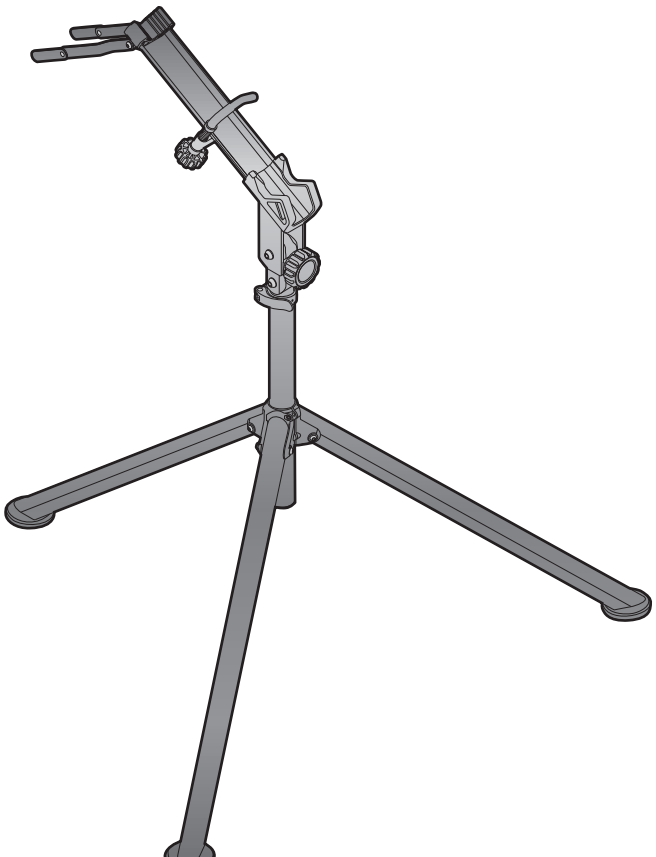

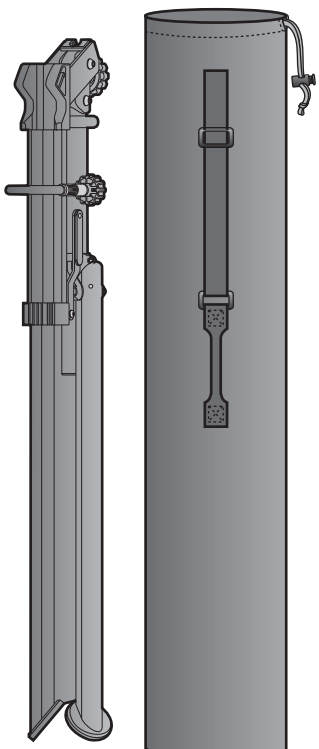

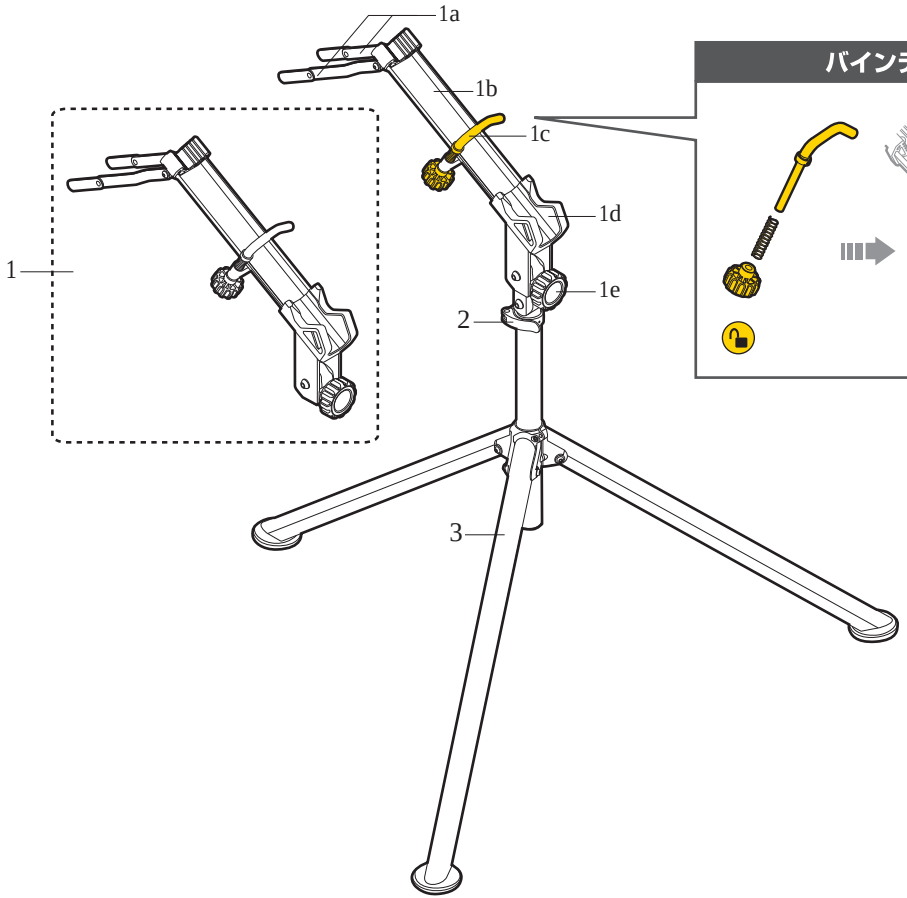

バインディングユニット アッセンブル

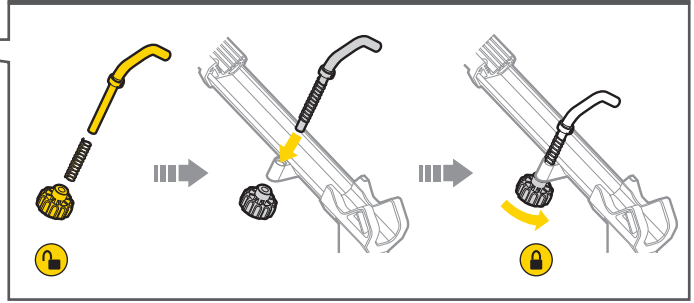

パーツリスト

1. **メインユ ニット**
   - 1a. フロントホイール スタビライザー
   - 1b. ダウンチューブ サポート ユニット
   - 1c. ダウンチューブ バインディング ユニット
   - 1d. ボトムブラケット サポート ユニット
   - 1e. 固定ノブ
2. **高さ調整レバー**
3. **脚**

組立て

A. 脚

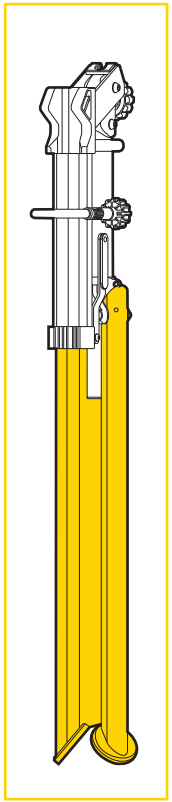

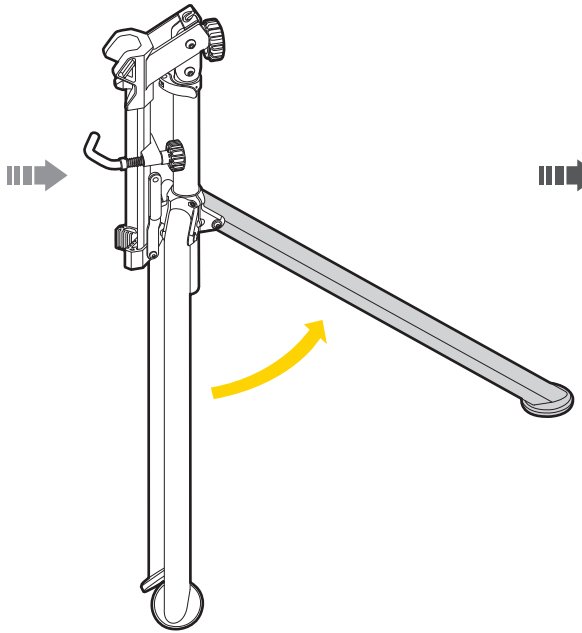

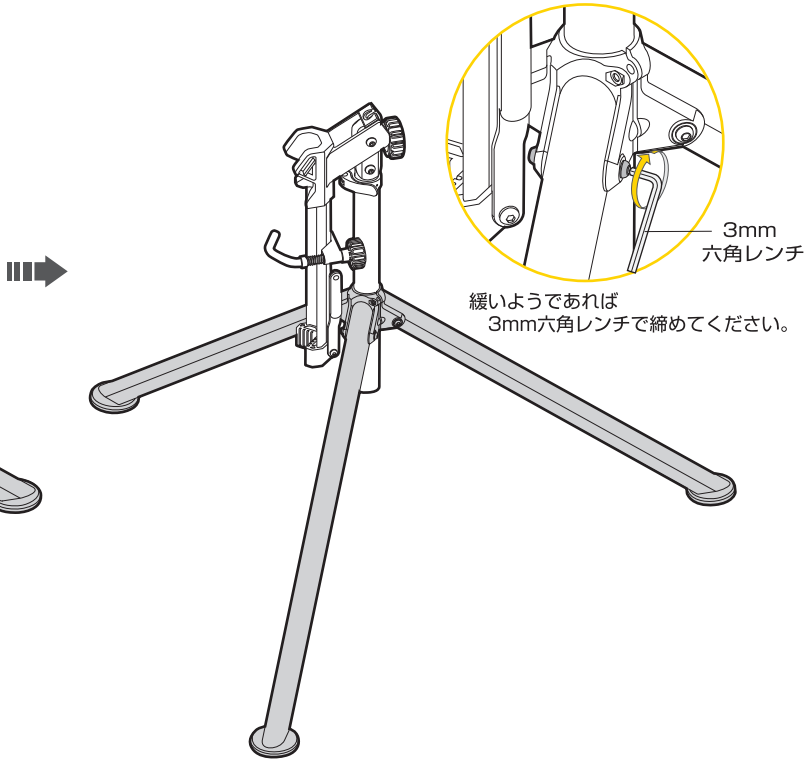

注 意：
安定性を高めるために、脚は常に全開で使用してください。

B-1 メイン ユニット

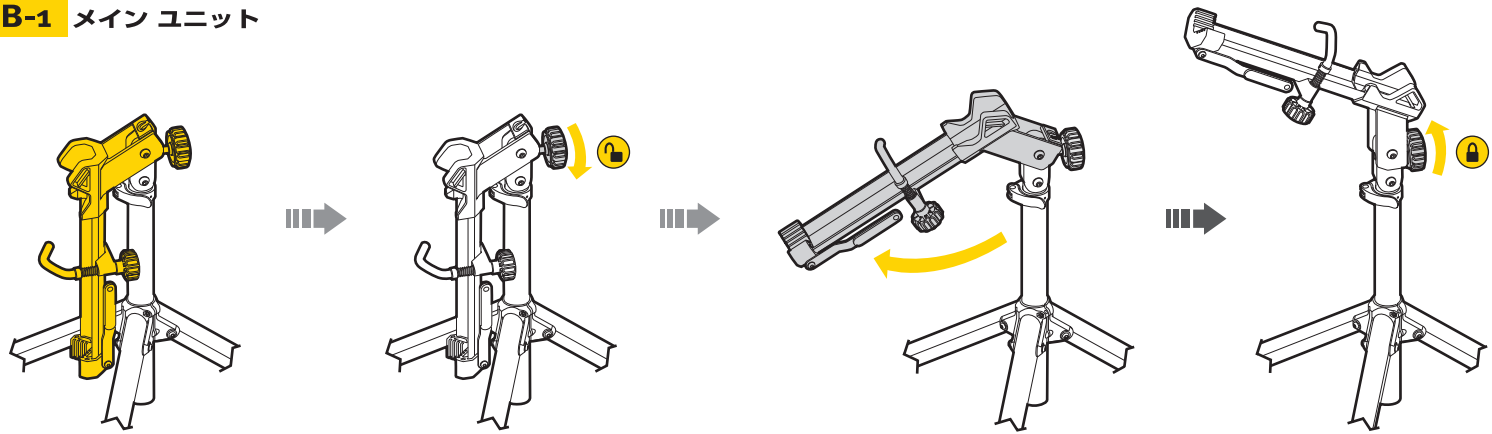

B-2 ダウンチューブ バインディング ユニット

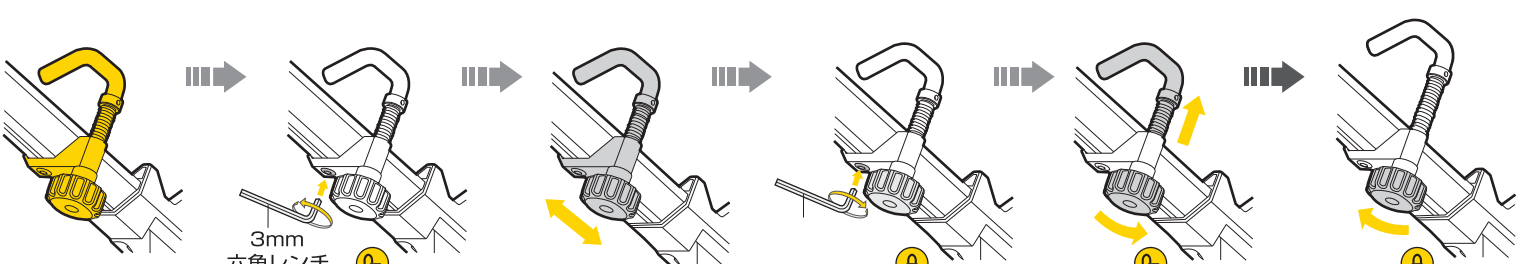

組立て　B メイン ユニット

B-3 フロントホイール スタビライザー

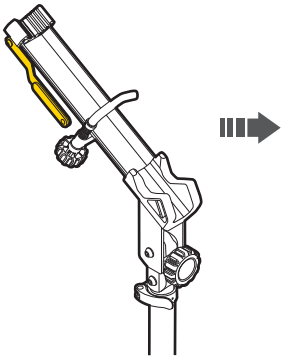

700Cロードバイク使用時	26" マウンテンバイク使用時
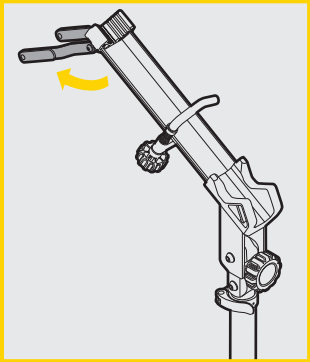	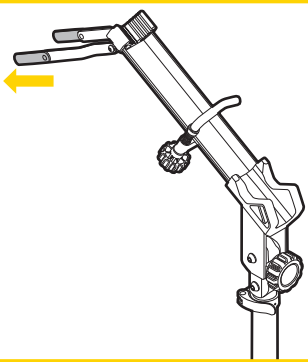

組立て　C. 高さ調節

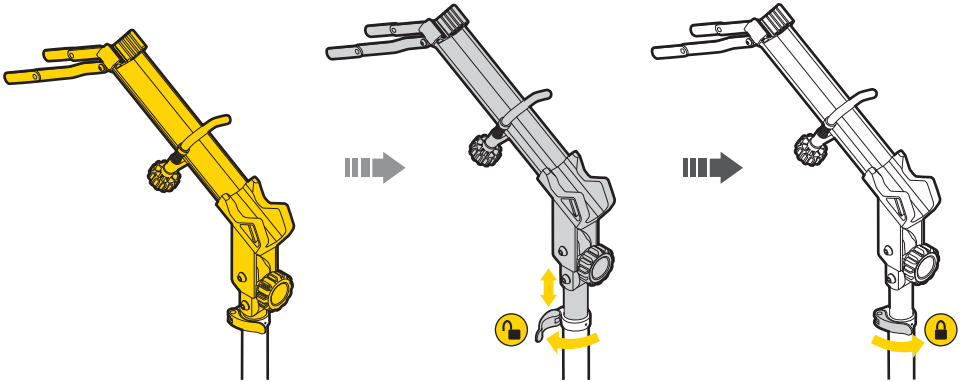

特 徴

- 6061 T6高強度アルミ合金
- 低床、ワイドベースによる高安定性
- レバー操作による容易な高さ設定
- フロントホイールを安定さすスタビライザー装備
- B.B.とダウンチューブを確実に保持
- ほとんどのフレームに適応するダウンチューブ バインディング ユニット
- 容易な組立て、折りたたみ、収納
- 収納バッグ付属

B.B.サポート高：800mm～1080mm
ベース直径　　：1020mm
折畳みサイズ　：L200mm×W120mm×H950mm
重量　　：2.4kg

注 意

1. 脚は常に全開で使用してください。
2. 自転車をセットするときは、高さ調整レバーをしっかりと締めてください。
3. 安定を保つため、メインユニットは一本の脚と平行になるようにしてください。

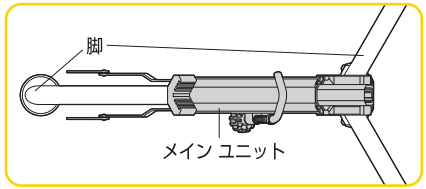

保 証 期 間

ご購入日より2年間：製造上の欠陥による機械部品の不良が対象です。

保 障 の 請 求

保障を受けるには、ご購入日の日付の入った領収書が必要です。領収書なしで保障を受ける場合の保障期間は製造年月日から起算させていただきます。
お客様の事故などによる外的要因、誤使用、改造、およびこの取扱説明書に従わない本来の用途以外のご使用による故障は保障を受けられません。
故障した製品は故障状況を明記して、お買上げの販売店へお持ちください。お送りになる場合の送料はお客様にてご負担をお願いします。

＊スペックやデザインは改良のため予告なく変更されることがあります。

トピーク製品は全国有名自転車店でお買い求めいただけます。
ご質問は、最寄のトピーク正規販売店へどうぞ。
Website：www.topeak.jp

Copyright © Topeak, Inc. Printed in Taiwan / 2005

M-TW008-J 9/05